ANFRAGE- + BESTELLFORMULAR NACH VORHANDENER WELLE

GELENKWELLENSTRANG ☐ Anfrage ☐ Bestellung

An:
Gelenkwellenfabrik Wilhelm Sass
Brookstraße 14
22145 Stapelfeld/Hamburg

Tel.: 040-2263301-0
Internet: www.gelenkwellenfabrik.de
Email: verkauf@w-sass.de
Fax: 040-2263301-19

Von:

Firma:

Frau/Herr:

Telefon: Fax:

Anschrift

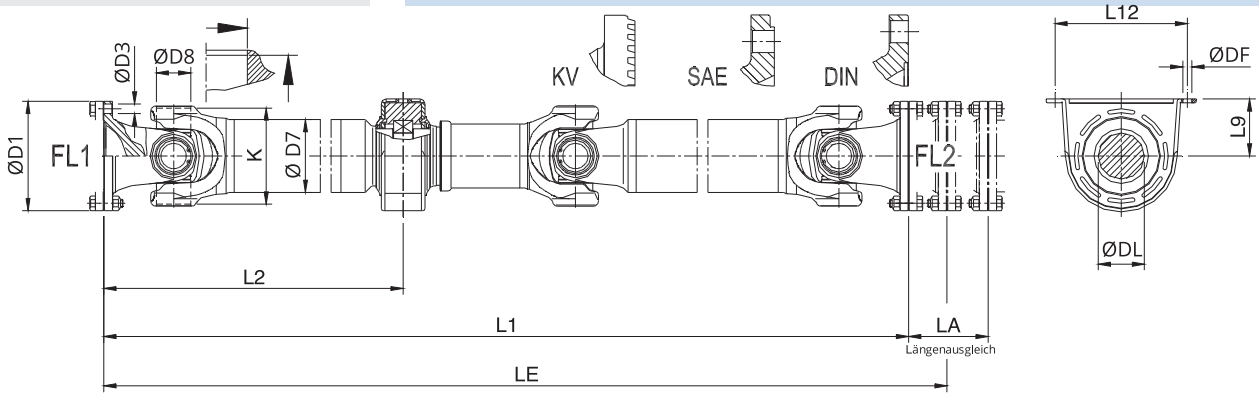

Bitte geben Sie uns nach Möglichkeit alle Daten, die Ihnen bekannt sind. Alle Daten die Sie nicht kennen, lassen Sie einfach unausgefüllt.

GELENKWELLE				FLANSCH FL1			
LE	Einbaulänge		mm	D1	Außen Ø FL 1		mm
L1	zusammengeschoben		mm	ANZAHL	Anzahl der Löcher FL 1		Stück
L2	Abstand FL1 - Mitte Lager		mm	D3	Loch Ø FL 1		mm
D7	Rohr Ø		mm	FORM	KV, SAE, oder DIN		
KREUZGARNITUR				**FLANSCH FL2**			
D8	Lagerbüchse Ø		mm	D1	Außen Ø FL 2		mm
K	Stichmaß		mm	ANZAHL	Anzahl der Löcher FL 2		Stück
WARTUNG	Kreuzschmierung	ja	nein	D3	Loch Ø FL 2		mm
	Büchsenschmierung	ja	nein	FORM	KV, SAE, oder DIN		
	Wartungsfrei	ja	nein				
MITTELLAGER							
L12	Rahmen Lochabstand		mm	DF	Befestigungsloch Ø		mm
L9	Höhe Lagermitte		mm	DL	Lagersitz Wellen Ø		mm

FAHRZEUG / MASCHINE			
ART	z.B.: LKW, Radlader usw.	Hersteller und Type	
OE-TEILE NUMMER		Einbau Position	

Gelenkwellenfabrik Wilhelm Sass
Brookstraße 14
22145 Stapelfeld

E-mail: verkauf@w-sass.de
Telefon: +49(0)40-22 63 301-0
Telefax: +49(0)40-22 63 301-19